FICHA TÉCNICA DE PRODUCTO

SO NV 22A21EL
VÁLVULA REGULADORA DE AGUJA ACODADA 90º CON CONEXIÓN RAPIDA Y ESPIGA PARA TUBO



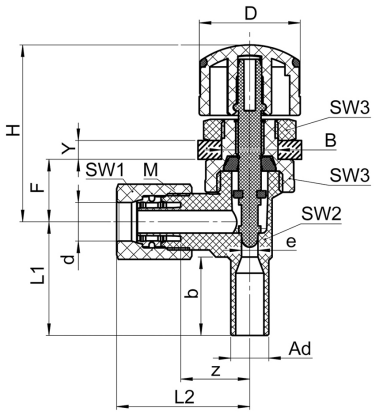

Características Técnicas

Material: PVDF.

Presión de trabajo: 10bar.

Temperatura de servicio.: -20ºC a +100ºC.

Incluye 5 anillos de colores para identificar circuitos.

Referencia	Código	Tubo	Ad	SW1	SW2	SW3	L1	L2	D	H	B	F	b	e	Y	kv
SO NV 22A21EL 6-A6	0606606640046	4x6	6mm	12	10	17	22,0	25,5	21,5	38,0	12,5	13,5	15,0	14,0	3,5	= 3mm
SO NV 22A21EL 8-A8	0606606640047	6x8	8mm	14	11	17	24,0	28,5	21,5	38,0	12,5	13,5	16,5	15,0	3,5	= 3mm

Documento generado por Accesfluid S.L. a fecha 24/11/2026 para uso exclusivo de sus clientes. Queda prohibida su reproducción total o parcial sin la autorización expresa de Accesfluid S.L.